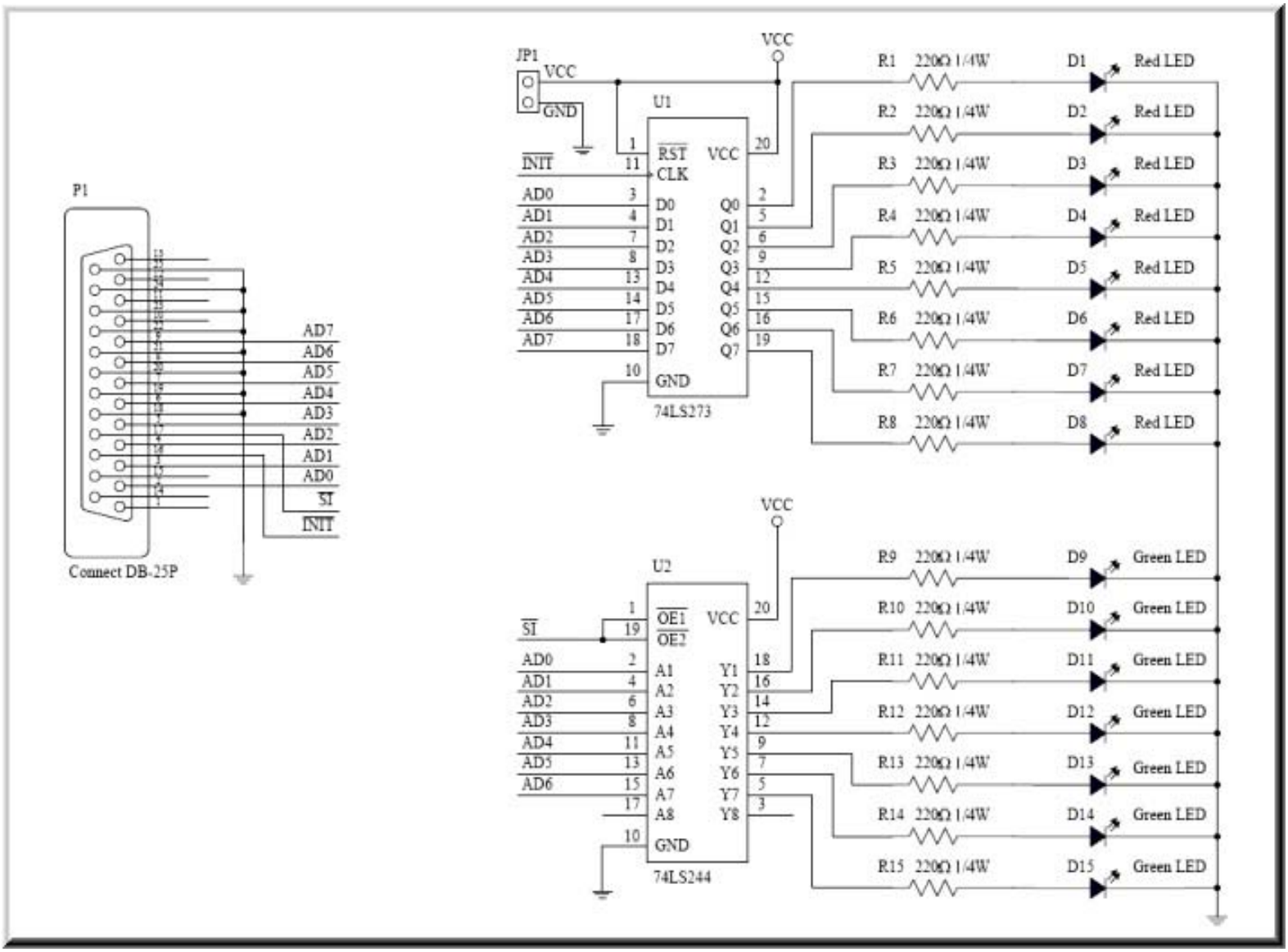
P1
Connect DB-25P
AD7
AD6
AD5
AD4
AD3
AD2
AD1
AD0
SI
INIT
JP1
VCC
GND
U1
RST
CLK
D0
D1
D2
D3
D4
D5
D6
D7
Q0
Q1
Q2
Q3
Q4
Q5
Q6
Q7
74LS273
R1 220Ω 1/4W
R2 220Ω 1/4W
R3 220Ω 1/4W
R4 220Ω 1/4W
R5 220Ω 1/4W
R6 220Ω 1/4W
R7 220Ω 1/4W
R8 220Ω 1/4W
D1 Red LED
D2 Red LED
D3 Red LED
D4 Red LED
D5 Red LED
D6 Red LED
D7 Red LED
D8 Red LED
U2
OE1
OE2
A1
A2
A3
A4
A5
A6
A7
A8
Y1
Y2
Y3
Y4
Y5
Y6
Y7
Y8
74LS244
R9 220Ω 1/4W
R10 220Ω 1/4W
R11 220Ω 1/4W
R12 220Ω 1/4W
R13 220Ω 1/4W
R14 220Ω 1/4W
R15 220Ω 1/4W
D9 Green LED
D10 Green LED
D11 Green LED
D12 Green LED
D13 Green LED
D14 Green LED
D15 Green LED